# 2023年 7/17(月) SC女子ダブルス 本戦

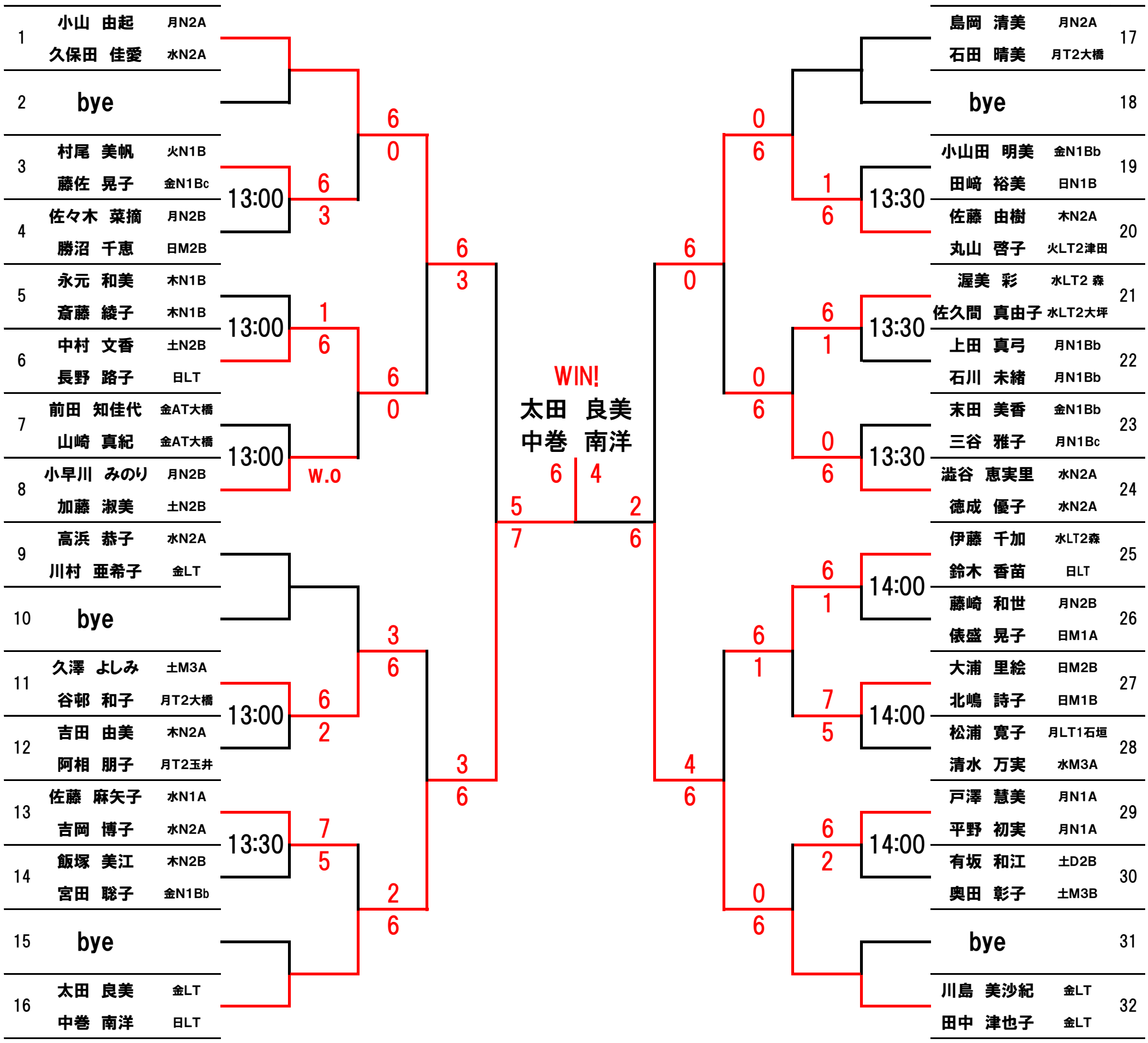


## 【詳細】

- トーナメント表に記載されている時間が集合時間です。
- 試合開始時間は集合時間より後になりますが、集合時間直後になる場合もあります。
- 集合時間までに、ペアで試合の出来る服装に着替え、大会本部にて受付を済ませて下さい。
- 集合時間までに受付出来なければ、棄権となります。
- 1セットマッチ ノーアドバンテージ方式(6－6後 12PTB)です。
- 試合前のウォーミングアップはサーブ4本です。
- 試合が終了しましたら、勝者ペアが大会本部まで試合球を持って、速やかに結果報告してください。
- 全試合セルフジャッジとなります。
- スコアボードは番号の小さいペアが左になります。

テニス